平成22年度 全日本少年サッカー大会　尼崎予選

《予選リーグ》　　勝点　勝 3　分 1　負 0

順位	尼崎南SC	尼崎南SC	長洲SC	塚口AFCJr	武庫JrSC	勝点	勝	分	敗	得点	失点	点差
	尼崎南SC		－	－	－							
	長洲SC	－		－	－							
	塚口AFCJr	－	－		－							
	武庫JrSC	－	－	－								

順位	Bブロック	園田JrSC	大庄SC	VIVÔRIO	小田FC	勝点	勝	分	敗	得点	失点	点差
	園田JrSC		－	－	－							
	大庄SC	－		－	－							
	VIVÔRIO	－	－		－							
	小田FC	－	－	－								

順位	Cブロック	太陽南塚FC	エレメンツ尼崎	クリアティーバ尼崎	ミレ朝鮮FC	勝点	勝	分	敗	得点	失点	点差
	太陽南塚FC		－	－	－							
	エレメンツ尼崎	－		－	－							
	クリアティーバ尼崎	－	－		－							
	ミレ朝鮮FC	－	－	－								

順位	Dブロック	FCコンパニェロ	若葉FC	浦風FCJr	武庫之荘FC	勝点	勝	分	敗	得点	失点	点差
	FCコンパニェロ		－	－	－							
	若葉FC	－		－	－							
	浦風FCJr	－	－		－							
	武庫之荘FC	－	－	－								
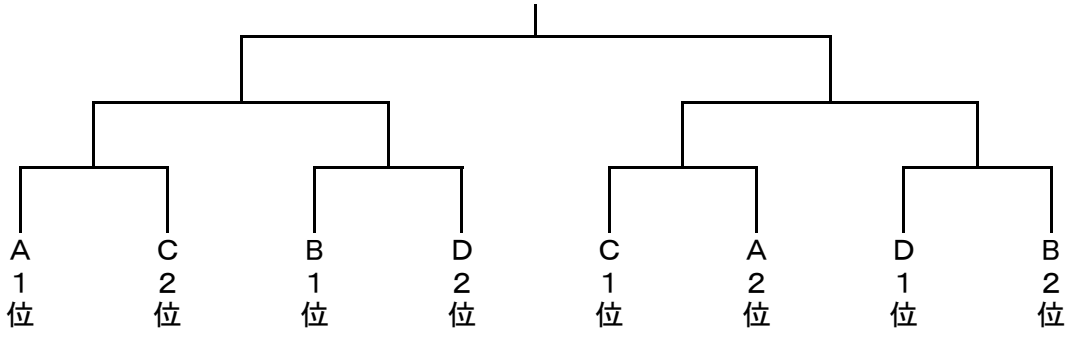
<<決勝トーナメント>>